Scheda tecnica

86-016

Spina F a 90°

Spina - F - 75ohm - Termoplastico - a crimpare

Dati del Prodotto

Caratteristiche Elettriche

Impedenza:	75 ohm

Caratteristiche Generali

Marca:	Alpha elettronica	Orientamento	90°
Genere:	Spina	Tipo Connettore	F

Caratteristiche Meccaniche

Materiale Corpo:	termoplastico	Montaggio connettore	volante
Terminazione:	a crimpare	Tipo contatto	a vite

Disegni Tecnici

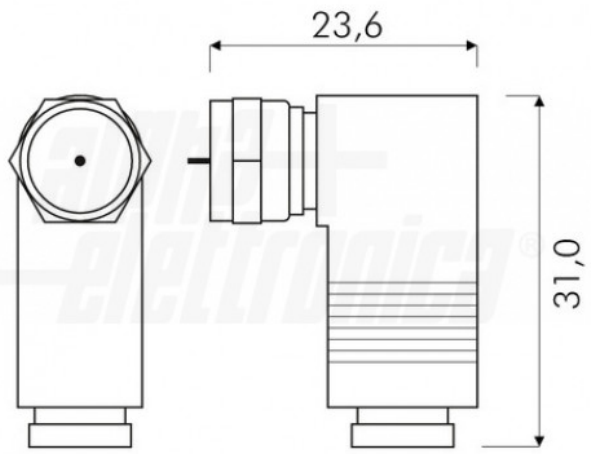

Alpha Elettronica si riserva il diritto di modificare i prodotti in qualsiasi momento senza obbligo di preavviso. I prodotti offerti da Alpha Elettronica S.r.l. possono subire modifiche techiche e/o estetiche per contingenti esigenze di produzione e o per causa di forza maggiore.