Scheda tecnica

80-032

Spine BNC a saldare, serraggio a vite - UG88

Spina - BNC - 75ohm - Ottone nichelato - serraggio a vite

Dati del Prodotto

Caratteristiche Elettriche

Impedenza:	75 ohm

Caratteristiche Generali

Marca:	Alpha elettronica	Adatto per cavo RG	RG-59/U RG62/U RG210/U
Orientamento:	Dritto	Genere	Spina
Foglio tecnico:	UG88	Qualità	Qualità Standard
Tipo Connettore:	BNC		

Caratteristiche Meccaniche

Materiale Corpo:	Ottone nichelato	Montaggio connettore	volante
Terminazione:	serraggio a vite	Tipo contatto	a saldare o crimpare

Alpha Elettronica si riserva il diritto di modificare i prodotti in qualsiasi momento senza obbligo di preavviso. I prodotti offerti da Alpha Elettronica S.r.l. possono subire modifiche techiche e/o estetiche per contingenti esigenze di produzione e o per causa di forza maggiore.

Scheda tecnica

Disegni Tecnici

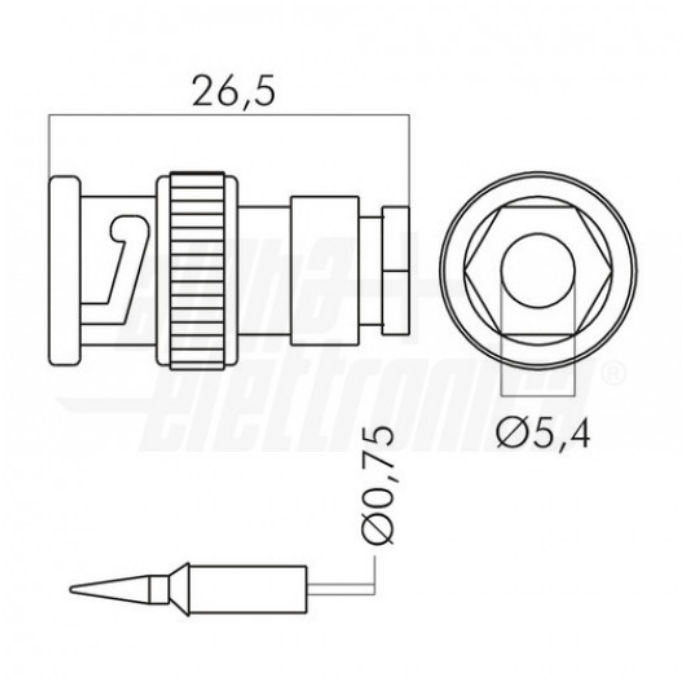

Alpha Elettronica si riserva il diritto di modificare i prodotti in qualsiasi momento senza obbligo di preavviso. I prodotti offerti da Alpha Elettronica S.r.l. possono subire modifiche techiche e/o estetiche per contingenti esigenze di produzione e o per causa di forza maggiore.