Scheda tecnica

69-200

Presa da pannello per antenna autoradio

Presa - Ottone nichelato

JOIN

Dati del Prodotto

Caratteristiche Generali

Adatto per:	69-220	Orientamento	Dritto
Marca:	Alpha elettronica	Genere	Presa

Caratteristiche Meccaniche

Materiale Corpo:	Ottone nichelato	Montaggio connettore	pannello
Tipo contatto:	a saldare		

Alpha Elettronica si riserva il diritto di modificare i prodotti in qualsiasi momento senza obbligo di preavviso. I prodotti offerti da Alpha Elettronica S.r.l. possono subire modifiche techiche e/o estetiche per contingenti esigenze di produzione e o per causa di forza maggiore.

Disegni Tecnici

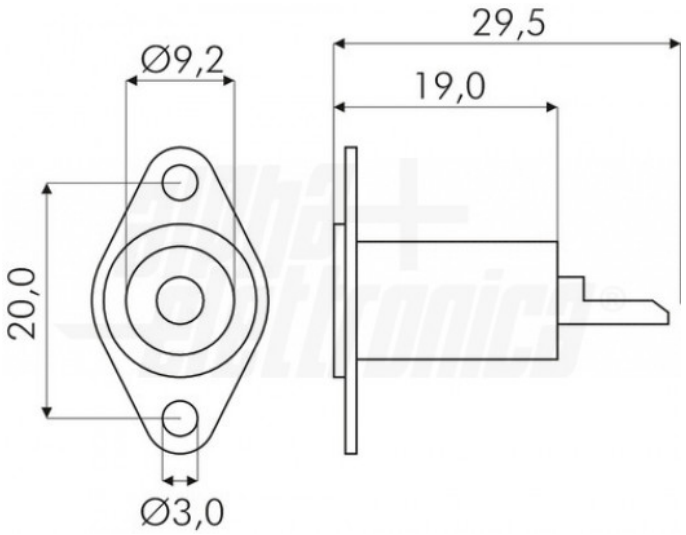

Alpha Elettronica si riserva il diritto di modificare i prodotti in qualsiasi momento senza obbligo di preavviso. I prodotti offerti da Alpha Elettronica S.r.l. possono subire modifiche techiche e/o estetiche per contingenti esigenze di produzione e o per causa di forza maggiore.