Scheda tecnica

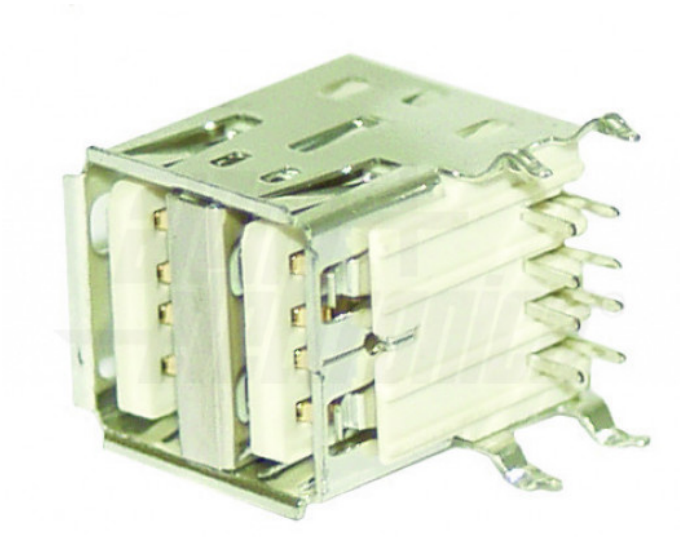

64-582

Presa USB doppia tipo A a 90° per circuito stampato

Dati del Prodotto

Caratteristiche Generali

Orientamento:	90°	Marca	Alpha elettronica
Genere:	Presa	Tipo Connettore	USB doppia tipo A 2.0

Caratteristiche Meccaniche

Materiale Contatto:	Ottone	Materiale Corpo	Ottone nichelato
Materiale Isolamento:	Poliestere	Montaggio connettore	PCB

Alpha Elettronica si riserva il diritto di modificare i prodotti in qualsiasi momento senza obbligo di preavviso. I prodotti offerti da Alpha Elettronica S.r.l. possono subire modifiche techiche e/o estetiche per contingenti esigenze di produzione e o per causa di forza maggiore.

Scheda tecnica

Disegni Tecnici

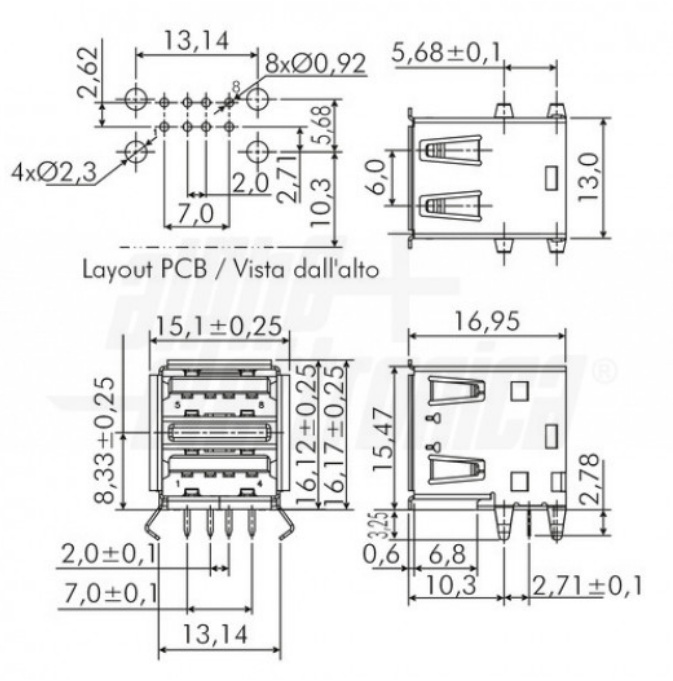

Alpha Elettronica si riserva il diritto di modificare i prodotti in qualsiasi momento senza obbligo di preavviso. I prodotti offerti da Alpha Elettronica S.r.l. possono subire modifiche techiche e/o estetiche per contingenti esigenze di produzione e o per causa di forza maggiore.