Scheda tecnica

40-130

Presa XLR da pannello - 3 poli

JOIN

Dati del Prodotto

Caratteristiche Generali

Adatto per:	40-60/40-62/40-66/40-66x	Marca	join
Colore:	Nero	Genere	Presa
n. poli:	3	Tipo Connettore	XLR

Caratteristiche Meccaniche

Materiale Corpo:	PVC	Montaggio connettore	pannello
Tipo contatto:	a saldare		

Alpha Elettronica si riserva il diritto di modificare i prodotti in qualsiasi momento senza obbligo di preavviso. I prodotti offerti da Alpha Elettronica S.r.l. possono subire modifiche techiche e/o estetiche per contingenti esigenze di produzione e o per causa di forza maggiore.

Disegni Tecnici

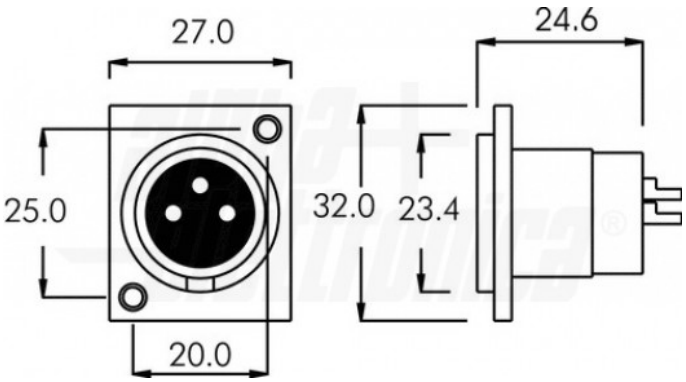

Alpha Elettronica si riserva il diritto di modificare i prodotti in qualsiasi momento senza obbligo di preavviso. I prodotti offerti da Alpha Elettronica S.r.l. possono subire modifiche techiche e/o estetiche per contingenti esigenze di produzione e o per causa di forza maggiore.