Scheda tecnica

40-104

Presa XLR da pannello con fermo di bloccaggio - 6 poli - Nero

Dati del Prodotto

Caratteristiche Generali

Adatto per:	40-69	Marca	join
Colore:	Nero	Genere	Presa
n. poli:	6	Tipo Connettore	XLR

Caratteristiche Meccaniche

Materiale Corpo:	Ottone nichelato	Montaggio connettore	pannello
Tipo contatto:	a saldare		

Alpha Elettronica si riserva il diritto di modificare i prodotti in qualsiasi momento senza obbligo di preavviso. I prodotti offerti da Alpha Elettronica S.r.l. possono subire modifiche techiche e/o estetiche per contingenti esigenze di produzione e o per causa di forza maggiore.

Scheda tecnica

Disegni Tecnici

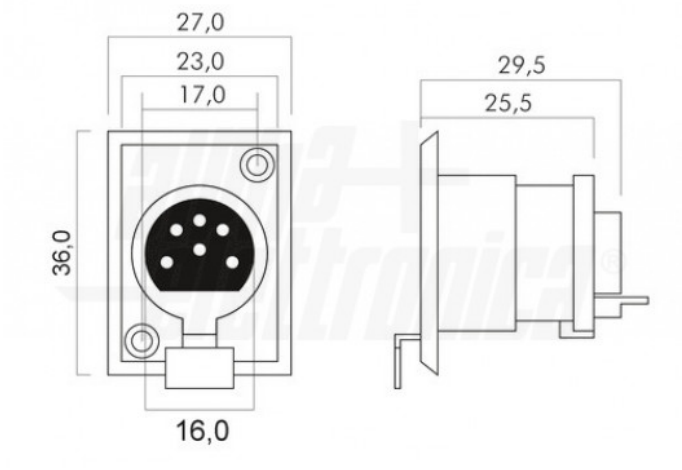

Alpha Elettronica si riserva il diritto di modificare i prodotti in qualsiasi momento senza obbligo di preavviso. I prodotti offerti da Alpha Elettronica S.r.l. possono subire modifiche techiche e/o estetiche per contingenti esigenze di produzione e o per causa di forza maggiore.