Scheda tecnica

I-FV30/2

Interruttore per disconnessione Batterie 200A 12V - 100A 24V

Descrizione
Interruttore per disconnettere batterie 12/24V da carichi in corrente continua.
Chiave rimovibile
Dadi M10 in rame
Dimensioni: ø59mm, h 71mm
Portata:
200A @12V carico continuo, 500A picco per 5 secondi.
100A @24V carico continuo, 300A picco per 5 secondi.

Plastica - ON/OFF

Dati del Prodotto

Caratteristiche Generali

Attuatore:	Chiave
Materiale attuatore:	Plastica
Marca:	Alpha elettronica
Tensione massima:	24 V

Corrente massima	200 A
Montaggio	a pannello
Stato dei contatti	ON/OFF

Alpha Elettronica si riserva il diritto di modificare i prodotti in qualsiasi momento senza obbligo di preavviso. I prodotti offerti da Alpha Elettronica S.r.l. possono subire modifiche techiche e/o estetiche per contingenti esigenze di produzione e o per causa di forza maggiore.

Disegni Tecnici

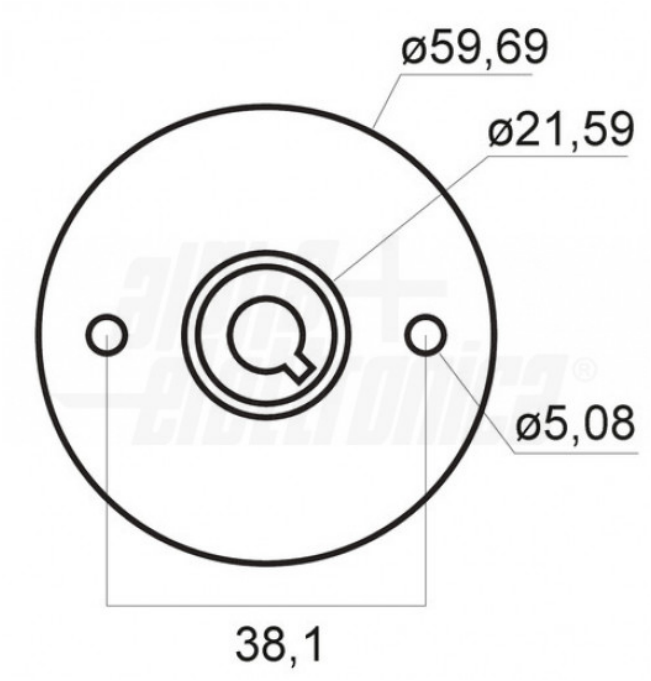

Alpha Elettronica si riserva il diritto di modificare i prodotti in qualsiasi momento senza obbligo di preavviso. I prodotti offerti da Alpha Elettronica S.r.l. possono subire modifiche techiche e/o estetiche per contingenti esigenze di produzione e o per causa di forza maggiore.