Scheda tecnica

SWD40424/1-00L

Alimentatore switching 39,6W - 24Vdc 1,7A - Fili liberi

100-230Vac - 40.8W - 1200 - 1700mA

Cavo libero

Dati del Prodotto

Caratteristiche Elettriche

Frequenza:	50/60 Hz
Protezioni:	sovraccarico, sovratensione, sovratemperatura, corto circuito
Regolazione di carico:	5 %
Ripple:	80 mV
Tensione d'uscita:	24 V
Tolleranza d'ingresso:	±10%

Potenza	40,8 W
Corrente d'uscita	1200 - 1700 mA
Regolazione di linea	5 %
Tensione d'ingresso	100-230Vac
Tolleranza corrente d'uscita	5 %
Tolleranza tensione d'uscita	5 %

Caratteristiche Generali

Marca:	Alpha elettronica
Costruzione:	desktop
Tecnologia:	switching

Classe isolamento	II
Grado Protezione	IP20
Tipo regolazione	CV

Caratteristiche Meccaniche

Cavo d'ingresso:	separato 1.5m da Spina Europa a Spina IEC320 C8
Colore:	Nero
Connettori:	Fili liberi
Materiale contenitore:	Plastico

Cavo d'uscita	integrato 1.8m
Connessioni	connettore intercambiabile
Dimensioni (LxWxH)	122.4 x 65.4 x 40.4mm
Raffreddamento	convezione

Caratteristiche Termiche

Temperatura di lavoro:	-10/30 °C

Alpha Elettronica si riserva il diritto di modificare i prodotti in qualsiasi momento senza obbligo di preavviso. I prodotti offerti da Alpha Elettronica S.r.l. possono subire modifiche techiche e/o estetiche per contingenti esigenze di produzione e o per causa di forza maggiore.

Scheda tecnica

Disegni Tecnici

Dimensioni

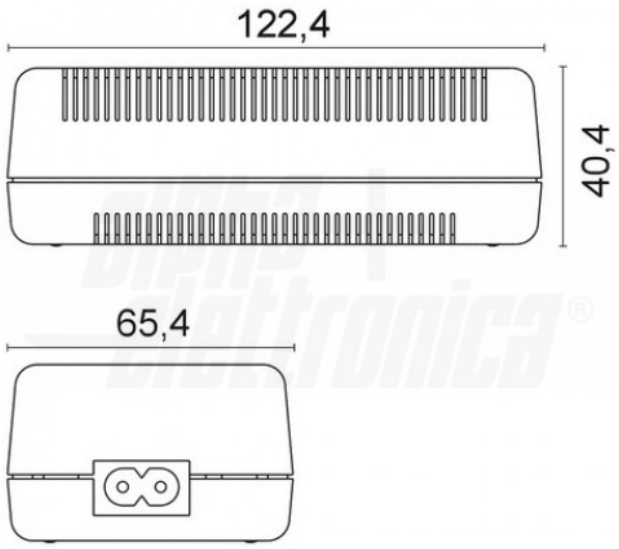

Alpha Elettronica si riserva il diritto di modificare i prodotti in qualsiasi momento senza obbligo di preavviso. I prodotti offerti da Alpha Elettronica S.r.l. possono subire modifiche techiche e/o estetiche per contingenti esigenze di produzione e o per causa di forza maggiore.