Scheda tecnica

44-80-03

Accoppiatore RJ45 Cat.6A Presa/Presa Schermata - Waterproof

Accoppiatore RJ45 Cat.6A Presa/Presa Schermata installabile con i cavi già intestati per la massima comodità, senza bisogno di saldature né attrezzatura specifica.
Grazie a questo prodotto puoi installare la tua rete nelle condizioni più difficili: l'accoppiatore è waterproof IP67!
Ideale per ambienti industriali e in situazioni esterne.

Adatto per cavo da ø4.5 - 7.5mm
Supporto PoE 90W max

IP67

Dati del Prodotto

Caratteristiche Elettriche

Schermatura:	si

Caratteristiche Generali

Tipo Connettore B:	Presa RJ45 Cat.6A	Tipo Connettore A	Presa RJ45 Cat.6A
Marca:	Alpha elettronica	Colore	Nero
Genere:	Presa		

Caratteristiche Meccaniche

Materiale Corpo:	Nylon66

Disegni Tecnici

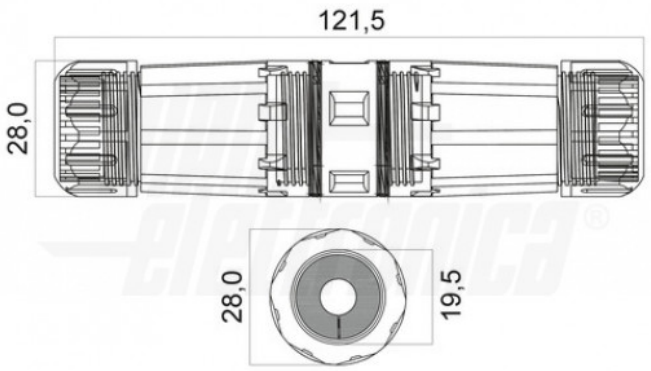

Alpha Elettronica si riserva il diritto di modificare i prodotti in qualsiasi momento senza obbligo di preavviso. I prodotti offerti da Alpha Elettronica S.r.l. possono subire modifiche techiche e/o estetiche per contingenti esigenze di produzione e o per causa di forza maggiore.