Scheda tecnica

JO393-405W1

Faretto Led da incasso - 20W - Orientabile - Bianco caldo - Serie Moda

30000h - 15000 cicli - Bianco caldo - 3000K - 1610lm - 80 - 25° - 20W - 230Vac - 116mm - 130mm - IP20 - Bianco

Alimentatore 500mA corrente costante 25-42Vdc

IP20

Dati del Prodotto

Caratteristiche Generali

Marca:	Jolight	Serie	Moda
Numero cicli di accensione:	15000	Rischio fotobiologico	Esente
Tempo di vita L70B50:	30000 h	Tipo di led	COB

Caratteristiche Elettriche

Alimentatore:	Esterno (incluso)	Classe isolamento	II
Corrente ingresso max:	160 mA	Dimmerabile	no
Fattore di potenza PF:	0.9	Frequenza	50-60Hz
Potenza:	20 W	Tens. funzionamento AC	230Vac
Tolleranza d'ingresso:	±10%		

Caratteristiche Meccaniche

Altezza:	116 mm	Colore corpo	Bianco
Connessioni:	Connettori e cavetti inclusi	Cornice	Alluminio verniciato
Diametro:	130 mm	Fissaggio	Incasso con clip
Foro incasso:	ø120mm	Grado di protezione	IP20
Materiale corpo:	Alluminio verniciato	Montaggio	Incasso
Orientabile:	si		

Caratteristiche Termiche

Temp. di funzionamento:	-10 / 40 °C

Alpha Elettronica si riserva il diritto di modificare i prodotti in qualsiasi momento senza obbligo di preavviso. I prodotti offerti da Alpha Elettronica S.r.l. possono subire modifiche techiche e/o estetiche per contingenti esigenze di produzione e o per causa di forza maggiore.

Scheda tecnica

Caratteristiche di Illuminazione

Angolo di emissione:	25 °	Colore	Bianco caldo
CRI:	80 %	Flusso	1610 lm
Starting time:	0,2 s	Temp. Colore	3000K

Caratteristiche Sorgente Luminosa

Corrente Led:	500 mA	Tensione Led	33,5 Vdc
Tipo Alimentazione:	Corrente Costante		

Disegni Tecnici

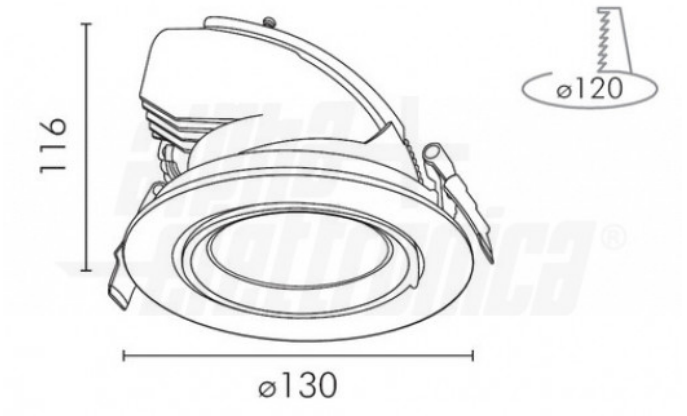

Dati Fotometrici

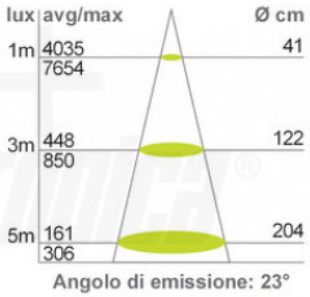

Alpha Elettronica si riserva il diritto di modificare i prodotti in qualsiasi momento senza obbligo di preavviso. I prodotti offerti da Alpha Elettronica S.r.l. possono subire modifiche techiche e/o estetiche per contingenti esigenze di produzione e o per causa di forza maggiore.