Scheda tecnica

JO548/18NW

Lampadina a Led BAY15D - 3W - 10-30Vdc - 24Vac - Bianco naturale

20000h - 10000 cicli - Bianco naturale - 4000K - 290lm - 360° - 0.1s - 3W - 10-30Vdc - 24Vac - BAY15d - 17mm - 17mm - 52mm - 17mm

Dati del Prodotto

Caratteristiche Generali

Marca:	JOlight	Serie	N/A
Numero cicli di accensione:	10000	Numero Led	51
Rischio fotobiologico:	Esente	Fattore di sopravvivenza	0.9
Tempo di vita L70B50:	20000 h	Tipo di led	smd 2835

Caratteristiche Elettriche

Dimmerabile:	no	Classe energetica	N/A
Frequenza:	50Hz/20KHz	Potenza	3 W
Tens. funzionamento AC:	24Vac	Tens. funzionamento DC	10-30Vdc

Caratteristiche Meccaniche

Altezza:	52 mm	Attacco	BAY15d
Diametro:	17 mm	Diffusore	Plastica
Larghezza:	17 mm	Lunghezza	17 mm

Caratteristiche Termiche

Temp. di funzionamento:	-10 / 40 °C

Caratteristiche di Illuminazione

Angolo di emissione:	360 °	Colore	Bianco naturale
CRI:	80 %	Flusso	290 lm
Fattore mantenimento flusso:	0.95	Starting time	0,1 s
Temp. Colore:	4000K	Uniformità colore (SDCM)	6

Alpha Elettronica si riserva il diritto di modificare i prodotti in qualsiasi momento senza obbligo di preavviso. I prodotti offerti da Alpha Elettronica S.r.l. possono subire modifiche techiche e/o estetiche per contingenti esigenze di produzione e o per causa di forza maggiore.

Scheda tecnica

Disegni Tecnici

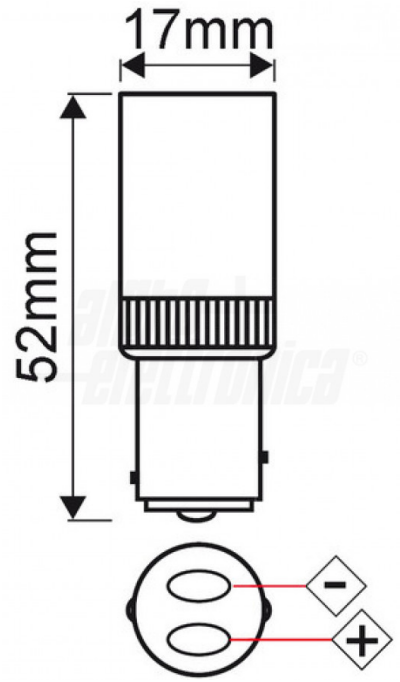

Alpha Elettronica si riserva il diritto di modificare i prodotti in qualsiasi momento senza obbligo di preavviso. I prodotti offerti da Alpha Elettronica S.r.l. possono subire modifiche techiche e/o estetiche per contingenti esigenze di produzione e o per causa di forza maggiore.