Scheda tecnica

SU1337/00

Supporto TV fisso, 13"-37"

Fisso - Da parete - 13" - 37" - 35Kg

Dati del Prodotto

Caratteristiche Generali

Adatto per tv da:	13" - 37"
Compatibilità VESA Max:	200x200 mm
Funzionalità:	Fisso
Orientamento (Swivel):	0°
Tipologia montaggio:	Da parete
Marca:	Alpha elettronica

Colore	Nero
Estensione	Nessuna
Inclinazione (Tilt)	0°
Rotazione (Pivot)	0°
Compatibilità VESA	50x50, 75x75, 100x100, 200x100, 200x200

Caratteristiche Meccaniche

Dimensioni (WxH):	220mm x 220mm
Distanza fori:	200x200 mm
Materiale:	Acciaio
Portata:	35 Kg

Distanza dal muro	1,2 cm
Kit di montaggio	Incluso
Peso prodotto	0,7 Kg
Sistema di bloccaggio	Si

Alpha Elettronica si riserva il diritto di modificare i prodotti in qualsiasi momento senza obbligo di preavviso. I prodotti offerti da Alpha Elettronica S.r.l. possono subire modifiche techiche e/o estetiche per contingenti esigenze di produzione e o per causa di forza maggiore.

Scheda tecnica

Disegni Tecnici

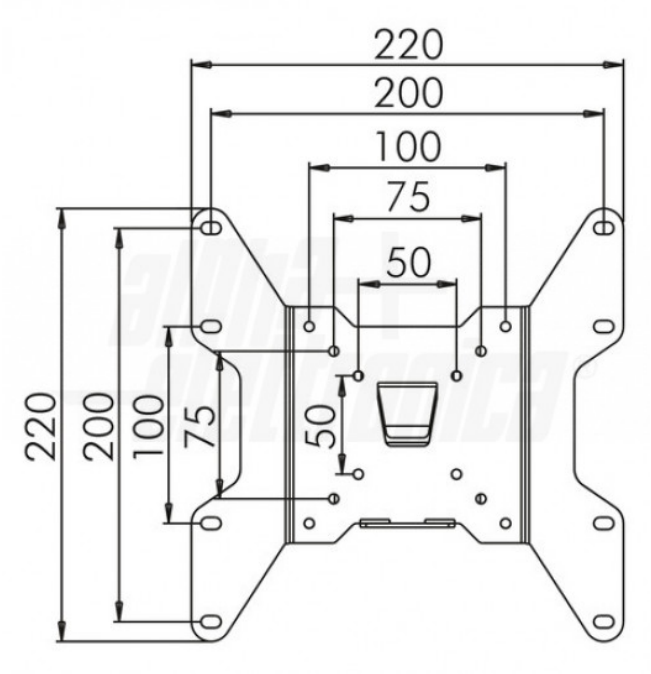

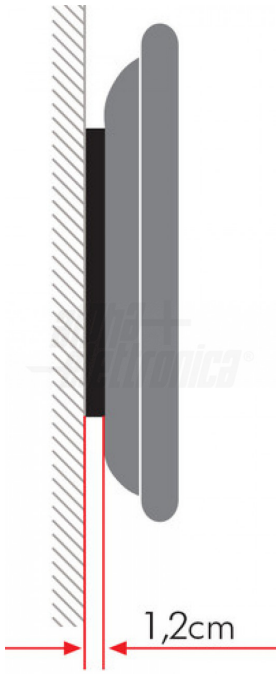

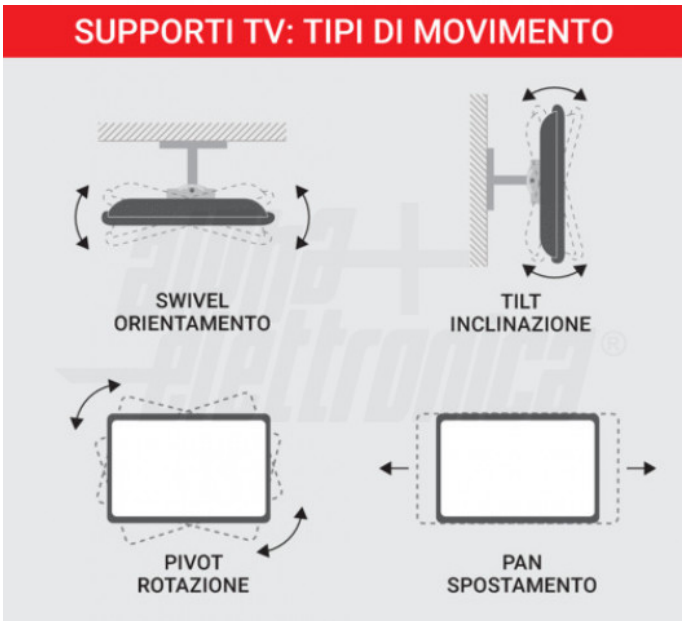

Alpha Elettronica si riserva il diritto di modificare i prodotti in qualsiasi momento senza obbligo di preavviso. I prodotti offerti da Alpha Elettronica S.r.l. possono subire modifiche techiche e/o estetiche per contingenti esigenze di produzione e o per causa di forza maggiore.