Scheda tecnica

KL860-02

Alimentatore per LED a corrente costante 12W - 350mA - Dimmerabile Taglio di Fase 230V

Alimentatore dimmerabile tramite dimmer (varia luce 230Vac) leading edge o trailing edge.
Range di regolazione 1-100%. L'effettivo range di regolazione dipende dal dimmer collegato.

220-240Vac - 12W - 350mA - 18 - 35V

Dati del Prodotto

Caratteristiche Elettriche

Fattore di potenza:	0.95	Frequenza	50/60 Hz
n. led serie:	6-10	Potenza	12 W
Protezioni:	sovraccarico, sovratemperatura, corto circuito	Corrente d'uscita	350 mA
Tensione d'ingresso:	220-240Vac	Tensione d'uscita	18 - 35 V
Tolleranza corrente d'uscita:	5 %	Tolleranza d'ingresso	-10% +6%
Tolleranza tensione d'uscita:	5 %		

Caratteristiche Generali

Marca:	JOIN	Classe isolamento	II
Correzione PF:	Con PFC	Dimmerabile	si
Dimmerazione:	230V - Taglio di fase	Grado Protezione	IP20
Tipo regolazione:	CC		

Caratteristiche Meccaniche

Colore:	Bianco	Connessioni	morsetti a vite
Dimensioni (LxWxH):	115 x 39 x 22mm	Materiale contenitore	Plastico
Raffreddamento:	passivo		

Caratteristiche Termiche

Temperatura di lavoro:	-20/45 °C	Temperatura involucro	90 °C

Alpha Elettronica si riserva il diritto di modificare i prodotti in qualsiasi momento senza obbligo di preavviso. I prodotti offerti da Alpha Elettronica S.r.l. possono subire modifiche techiche e/o estetiche per contingenti esigenze di produzione e o per causa di forza maggiore.

Disegni Tecnici

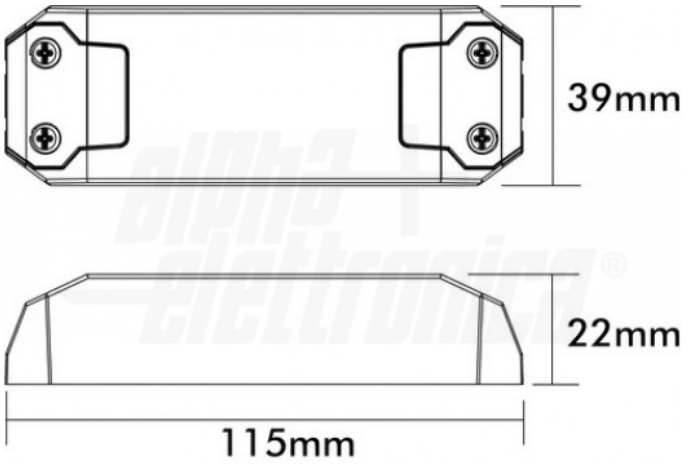

Alpha Elettronica si riserva il diritto di modificare i prodotti in qualsiasi momento senza obbligo di preavviso. I prodotti offerti da Alpha Elettronica S.r.l. possono subire modifiche techiche e/o estetiche per contingenti esigenze di produzione e o per causa di forza maggiore.