Scheda tecnica

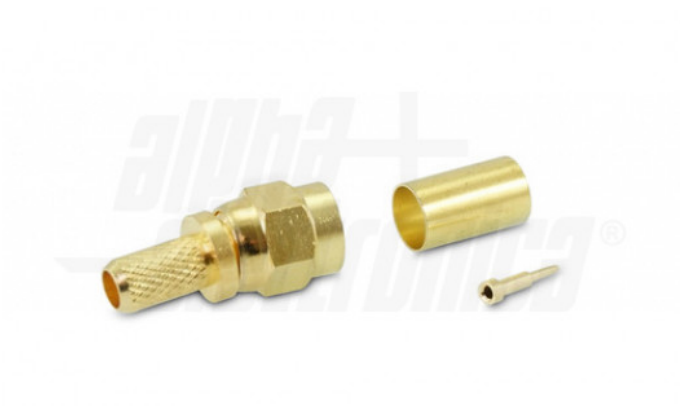

89-240

Spina SMA a crimpare adatta per cavo RG58

Spina - SMA - 50ohm - Ottone placcato oro - a crimpare

Dati del Prodotto

Caratteristiche Elettriche

Impedenza:	50 ohm

Caratteristiche Generali

Adatto per:	RG58	Marca	Alpha elettronica
Genere:	Spina	Tipo Connettore	SMA

Caratteristiche Meccaniche

Materiale Corpo:	Ottone placcato oro	Materiale Isolamento	PP
Terminazione:	a crimpare	Tipo contatto	a saldare o crimpare

Alpha Elettronica si riserva il diritto di modificare i prodotti in qualsiasi momento senza obbligo di preavviso. I prodotti offerti da Alpha Elettronica S.r.l. possono subire modifiche techiche e/o estetiche per contingenti esigenze di produzione e o per causa di forza maggiore.

Scheda tecnica

Disegni Tecnici

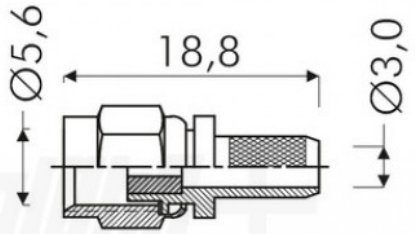

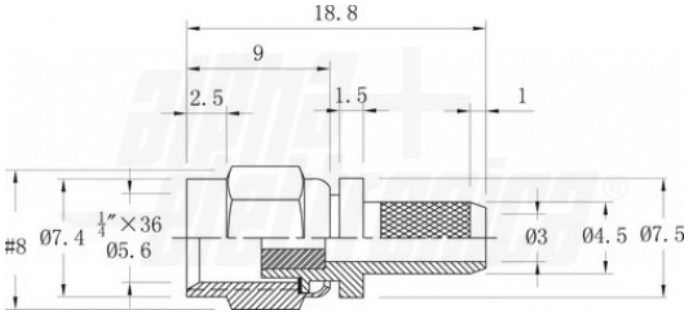

Alpha Elettronica si riserva il diritto di modificare i prodotti in qualsiasi momento senza obbligo di preavviso. I prodotti offerti da Alpha Elettronica S.r.l. possono subire modifiche techiche e/o estetiche per contingenti esigenze di produzione e o per causa di forza maggiore.