Scheda tecnica

87-011

Riduttore UHF PL259 UG175

Adattatore/riduttore per connettore PL259.
Riduce il diametro del foro consentendo di collegare cavi RG58 e similari.

Dati del Prodotto

Caratteristiche Elettriche

Impedenza:	50 ohm

Caratteristiche Generali

Tipo Connettore A:	ø5mm	Orientamento	Dritto
Marca:	Alpha elettronica	Genere	Adattatore
Foglio tecnico:	UG175		

Caratteristiche Meccaniche

Materiale Corpo:	Ottone nichelato

Alpha Elettronica si riserva il diritto di modificare i prodotti in qualsiasi momento senza obbligo di preavviso. I prodotti offerti da Alpha Elettronica S.r.l. possono subire modifiche techiche e/o estetiche per contingenti esigenze di produzione e o per causa di forza maggiore.

Disegni Tecnici

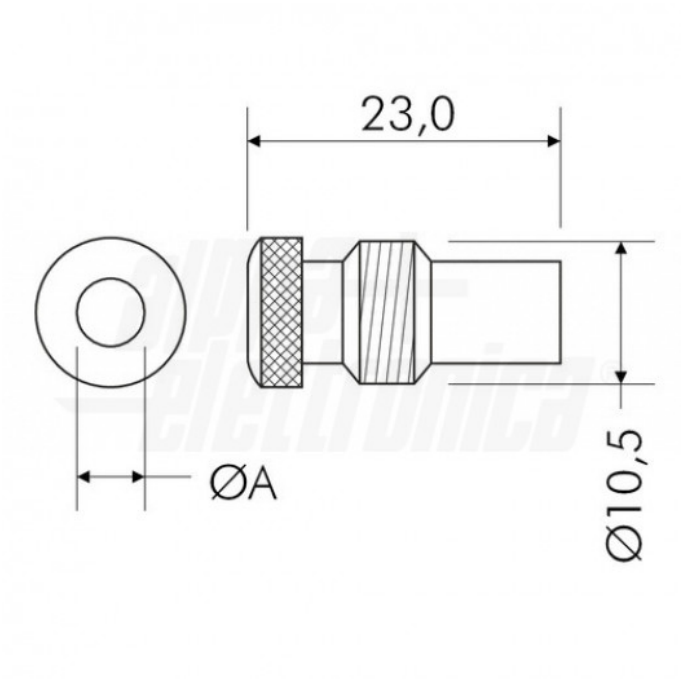

Alpha Elettronica si riserva il diritto di modificare i prodotti in qualsiasi momento senza obbligo di preavviso. I prodotti offerti da Alpha Elettronica S.r.l. possono subire modifiche techiche e/o estetiche per contingenti esigenze di produzione e o per causa di forza maggiore.