Portafusibile da Pannello

Caratteristiche Generali
Tensione massima: 250V
Corrente: 6.3A
Corpo: Termoplastico autoestinguente UL94V1
Terminali: Rame stagnato

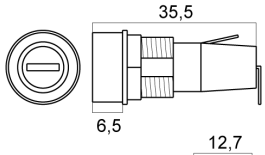

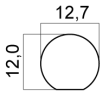

Dima di foratura

JOIN

Articolo	Codice EAN
PF250	8 017443 047044

Confezione: Sfuso da 1pz., Imballo: Sacchetto da 20 pezzi
Prezzo per: unità
Multiplo di vendita: 1pz.

Porta Fusibile

Caratteristiche Generali
Per fusibili: FT/FV
Tensione massima: 80V
Corrente: 300A
Corpo: Resina anti fiamma
Contatti: Ottone

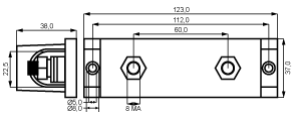

JOIN

Articolo	Codice EAN
PFH/FV01	8 017443 570979

Confezione: Sfuso da 1pz., Imballo: Sacchetto da 20 pezzi
Prezzo per: unità
Multiplo di vendita: 1pz.

Porta Fusibile

Caratteristiche Generali
Per fusibili: FT/FV30
Tensione massima: 32V
Corrente: 80A
Corpo: Resina anti fiamma
Contatti: Ottone nichelato

JOIN

Articolo	Codice EAN
PFH/FV10	8 017443 574380

Confezione: Sfuso da 1pz., Imballo: Sacchetto da 20 pezzi
Prezzo per: unità
Multiplo di vendita: 1pz.

Porta Fusibile volante

Caratteristiche Generali
Per fusibili: 6,30x32mm
Tensione massima: 32V
Corrente: 30A
Corpo: Resina anti fiamma
Contatti: Ottone nichelato a crimpare

JOIN

Articolo	Codice EAN
PFH/FV20	8 017443 574397

Confezione: Sfuso da 1pz., Imballo: Sacchetto da 20 pezzi
Prezzo per: unità
Multiplo di vendita: 1pz.

Porta Fusibile volante

Caratteristiche Generali
Per fusibili: Lamellari
Tensione massima: 32V
Corrente: 40A
Corpo: Nylon PA 6.6
Contatti: Ottone stagnato, faston 6,3mm

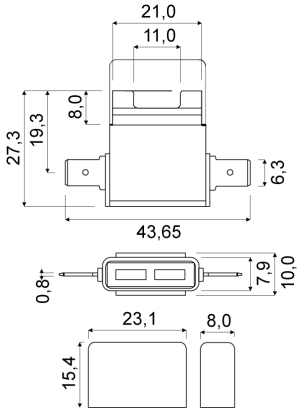

JOIN

Articolo	Codice EAN
PFH/FV30	8 017443 574403

Confezione: Sfuso da 1pz., Imballo: Sacchetto da 20 pezzi
Prezzo per: unità
Multiplo di vendita: 1pz.